PaNELTECH®
NOWOCZESNE BUDOWNICTWO

KATALOG TECHNICZNY

DRZWI PRZEMYSŁOWE

- CHŁODNICZE I MROŹNICZE
- GAZOSZCZELNE
- WAHADŁOWE
- UNIWERSALNE

PaNELTECH Sp. z o.o.
41-508 Chorzów
ul. Michałkowicka 24
tel. 32 245 91 41
fax 32 245 91 39
drzwi@paneltech.pl

wersja 2026.1

www.paneltech.pl

Spis treści

Wstęp 5
O produkcie 5
Drzwi rozwieralne chłodnicze i mroźnicze DRK/DRS 6
Drzwi rozwieralne chłodnicze i mroźnicze DRK-Z 8
Drzwi przesuwne chłodnicze i mroźnicze DPK-F/DPS-F 10
Drzwi przesuwne gazoszczelne DPKG/DPSG 12
Drzwi wahadłowe – DW 14
Drzwi rozwieralne uniwersalne - DRU 16
Warianty wykonania ościeżnic – wykończenia przy posadzce 18
Schemat podłączenia przewodów grzewczych 19
Automatyka otwierania drzwi przesuwnych 20

Wstęp

Firma PaNELTECH dzięki wieloletniej działalności oraz zdobytemu doświadczeniu oferuje szeroki asortyment drzwi przemysłowych, chłodniczych i mroźniczych. Wysoka jakość naszych drzwi osiągnięta została dzięki wysokiej staranności wykonania produktu, zastosowaniu nowoczesnej technologii sterowanych komputerowo maszyn najnowszej generacji oraz najwyższej jakości materiałów użytych w procesie produkcji. Nasze drzwi są wyposażone w wysokiej klasy osprzęt firmy FERMOD – europejskiego lidera w dziedzinie akcesorii chłodniczych. Zdobyte doświadczenie w produkcji drzwi pozwala nam na realizację niestandardowych zamówień dostosowanych do indywidualnych potrzeb klienta. Drzwi marki PaNELTECH posiadają atest higieniczny, dzięki któremu można je stosować w obiektach przemysłu spożywczego i gastronomicznego tj. hurtowniach, magazynach, chłodniach, mroźniach, sklepach, supermarketach, pomieszczeniach gospodarczych i socjalnych, ciągach komunikacyjnych oraz zakładach przetwórstwa mięsnego i mlecznego.

O Produkcie

Drzwi marki PaNELTECH mogą być produkowane w dwóch wersjach:

- **Drzwi w wykonaniu kopertowym** – płat drzwiowy wypełniony pianką poliuretanową wtryskiwaną pod wysokim ciśnieniem. Okładziny wykonane są z blachy nierdzewnej-kwasoodpornej, blachy stalowej obustronnie ocynkowanej i lakierowanej według palety RAL (standard RAL 9010) lub laminatu poliestrowego Pecolit.
- **Drzwi w wykonaniu z płyty warstwowej z rdzeniem poliuretanowym produkcji PaNELTECH**, poszycie wykonane z blachy obustronnie ocynkowanej i lakierowanej według palety RAL (standard RAL9010). Blacha pokryta organicznymi powłokami ochronnymi, odporna na korozję.

Drzwi w wykonaniu kopertowym:

- **DRU** - drzwi rozwieralne uniwersalne w wykonaniu kopertowym;
- **DRK** - drzwi rozwieralne do chłodni i mroźni w wykonaniu kopertowym;
- **DPK** - drzwi przesuwne do chłodni i mroźni w wykonaniu kopertowym;
- **DPKG** - drzwi przesuwne gazoszczelne w wykonaniu kopertowym;
- **DW** - drzwi wahadłowe w wykonaniu kopertowym;

Drzwi w wykonaniu z płyty warstwowej z rdzeniem poliuretanowym:

- **DRS** - drzwi rozwieralne standard do chłodni i mroźni w wykonaniu z płyty warstwowej;
- **DPS** - drzwi przesuwne standard do chłodni i mroźni w wykonaniu z płyty warstwowej;
- **DPSG** - drzwi przesuwne standard gazoszczelne w wykonaniu z płyty warstwowej;

DRZWI ROZWIERALNE CHŁODNICZE I MROŹNICZE - TYP DRK/DRS

Drzwi rozwieralne kopertowe typ – DRK
Drzwi rozwieralne standard typ – DRS

Przeznaczenie:
Drzwi zawiasowe jedno i dwuskrzydłowe przeznaczone do komór chłodniczych lub mroźniczych w zakresie temperatur od -25°C do +50°C. Konstrukcja drzwi sprawia, że są one bardzo mocne, trwałe oraz posiadają wysokie właściwości izolacyjne ponieważ wypełnienie drzwi stanowi pianka poliuretanowa.

Płat drzwiowy w wersji kopertowej DRK
- wykonany z blachy zaginanej kopertowo;
- wypełniony pianką poliuretanową o gęstości min. 40 kg/m³;
- standardowe wykonanie poszycia drzwi:
  - blacha nierdzewna - kwasoodporna w gat. 1.4301 o grubości 0,8mm, o powierzchni matowej 2B;
  - blacha stalowa o grubości 0,75mm, obustronnie ocynkowana, pokryta lakierem poliestrowym w kolorze białym (RAL 9010).

Płat drzwiowy w wersji standard DRS
- wykonany z płyty warstwowej z rdzeniem poliuretanowym PUR w obramowaniu z ceownika wykonanego z blachy:
  - stalowej o grubości 1,5mm, obustronnie ocynkowanej, pokrytej lakierem poliestrowym w kolorze białym (RAL 9010);
  - nierdzewnej-kwasoodpornej w gat. 1.4301 o grubości 1,5mm;
- standardowe wykonanie poszycia drzwi: blacha stalowa grubości 0,4mm-0,6mm, obustronnie ocynkowana, pokryta lakierem poliestrowym w kolorze białym (RAL 9010). Blacha pokryta organicznymi powłokami ochronnymi, odporna na korozję.

Charakterystyka:
- dostępne grubości:
  - 60mm/80mm – drzwi chłodnicze jedno i dwuskrzydłowe
  - 100mm/120mm – drzwi mroźnicze jedno i dwuskrzydłowe

Ościeżnica nakładana (nie zmniejsza światła otworu):
- standardowe wykonanie ościeżnicy:
  - blacha nierdzewna - kwasoodporna w gat. 1.4301 o grubości 1,5mm;
  - blacha stalowa o grubości 1,5mm, obustronnie ocynkowana, pokryta lakierem poliestrowym w kolorze białym (RAL 9010);
  - ościeżnica wypełniona pianką poliuretanową.
- dodatkowo w drzwiach mroźniczych niezależny przewód ogrzewania ościeżnicy oraz element dolnego progu stanowi przewód grzewczy (230V, 40W/mb).

Zamek:
- zamek firmy FERMOD wyposażony we wkładkę patentową, z możliwością awaryjnego otwierania od wewnątrz zamkniętych drzwi (zamek bezpieczny);
- zasuwa – przy drzwiach dwuskrzydłowych.

Zawiasy:
- zawiasy firmy FERMOD z opcją unoszenia drzwi podczas otwierania i zamykania, która eliminuje tarcie dolnej uszczelki.

Opcje:
- niestandardowe wykonanie poszycia drzwi:
  - blacha nierdzewna - kwasoodporna w gat. 1.4301 o grubości 0,8mm, o powierzchni szlifowanej 4N lub mazerowanej;
  - blacha stalowa o grubości 0,75mm, obustronnie ocynkowana, pokryta lakierem poliestrowym w kolorze innym niż biały (RAL 9010);
  - laminat poliestrowy w kolorze RAL 9016, z obramowaniem z blachy nierdzewnej - kwasoodopornej w gat. 1.4301.
- wykonanie drzwi w wersji pod kolejkę.
- przeszklenia:
  - okno okrągłe PVC Ø300mm;
  - okno okrągłe nierdzewne Ø280mm;
  - okno o innym kształcie wymiarze - na zapytanie;
  - wykonanie otworu do samodzielnego przeszklenia.
- obróbka blacharska światła otworu.
- możliwość wykonania drzwi z progiem lub bez progu (dolny element ościeżnicy zatopiony w posadzce):
  - bez progu: element dolny zatapiany w posadzce do poziomu 0. Istnieje możliwość wykonania i montażu drzwi bez elementu dolnego;
  - z progiem: ościeżnica wykonana z czterech stron jednakowym profilem.

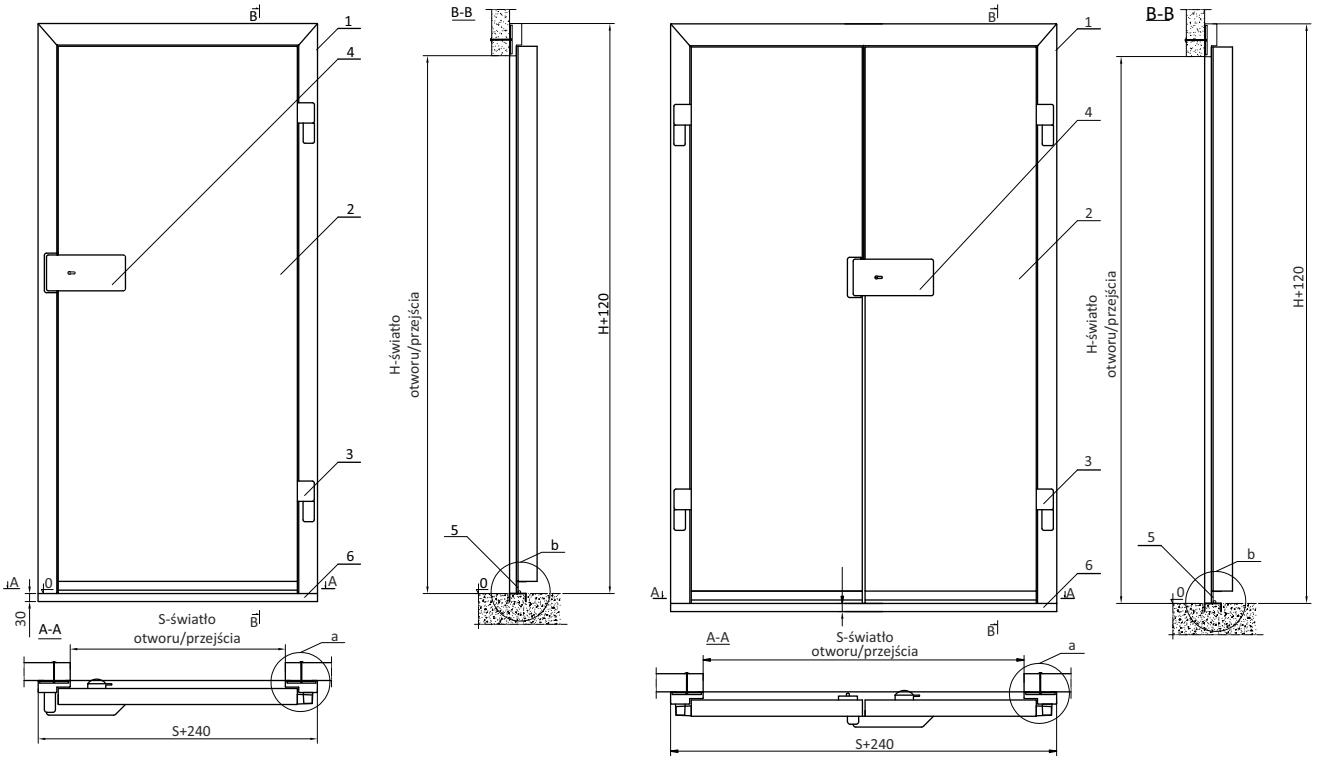

Szczegóły

a mocowanie ościeżnicy do płyty warstwowej

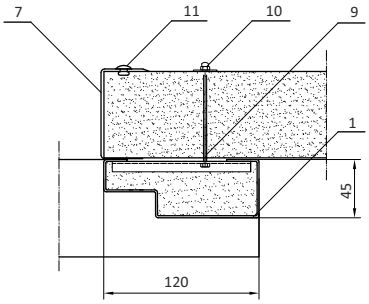

a mocowanie ościeżnicy w murze

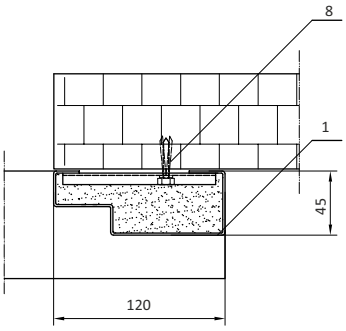

a drzwi chłodnicze

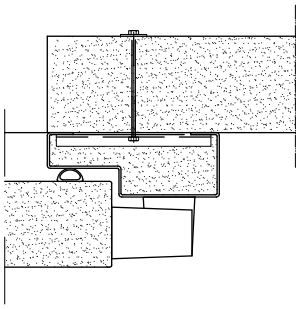

a drzwi mroźnicze

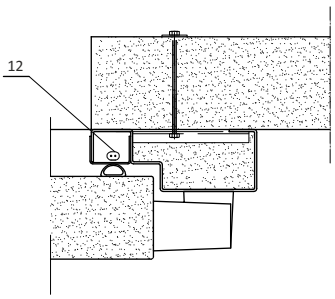

b drzwi chłodnicze

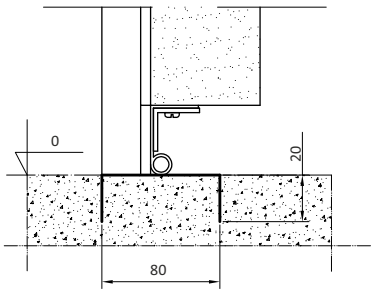

b drzwi mroźnicze

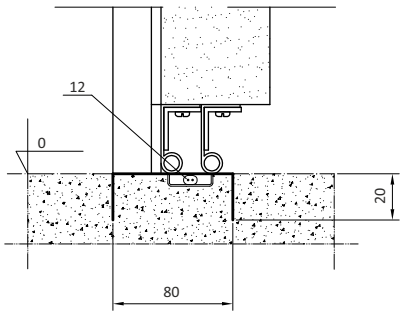

1. ościeżnica
2. koperta drzwi
3. zawias
4. zamek bezpieczny
5. uszczelki
6. próg
7. obróbka blacharska(opcja)
8. kołek rozporowyØ10x70
9. śruba M8 x 90 (panel 75)
   x 125 (panel 100)
   x 175 (panel 150)
   x 225 (panel 200)
10. nakrętka kołpakowa M8 + podkładka
11. nit nierdzewny Ø4x10
12. przewód grzewczy

Przeznaczenie:

Drzwi zawiasowe jedno i dwuskrzydłowe przeznaczone do komór chłodniczych lub mroźniczych w zakresie temperatur od -25°C do +50°C. Konstrukcja drzwi sprawia, że są one bardzo mocne, trwałe oraz posiadają wysokie właściwości izolacyjne ponieważ wypełnienie drzwi stanowi pianka poliuretanowa.

Płat drzwiowy w wersji kopertowej DRK-Z

- wykonany z blachy zaginanej kopertowo;
- wypełniony pianką poliuretanową o gęstości min. 40 kg/m.^{3};
- standardowe wykonanie poszycia drzwi:
  - blacha nierdzewna - kwasoodporna w gat. 1.4301 o grubości 0,8mm, o powierzchni matowej 2B;
  - blacha stalowa o grubości 0,75mm, obustronnie ocynkowana, pokryta lakierem poliestrowym w kolorze białym (RAL 9010).

Charakterystyka:

- dostępne grubości:
  - 80mm – drzwi chłodnicze jedno i dwuskrzydłowe
  - 100mm/120mm – drzwi mroźnicze jedno i dwuskrzydłowe

Ościeżnica montowana w świetle:

- standardowe wykonanie ościeżnicy:
  - blacha nierdzewna - kwasoodporna w gat. 1.4301 o grubości 1,5mm;
  - blacha stalowa o grubości 1,5mm, obustronnie ocynkowana, pokryta lakierem poliestrowym w kolorze białym (RAL 9010);
  - ościeżnica wypełniona pianką poliuretanową.
- dodatkowo w drzwiach mroźniczych niezależny przewód ogrzewania ościeżnicy oraz element dolnego progu stanowi przewód grzewczy (230V, 40W/mb).

Zamek:

- zamek firmy FERMOD wyposażony we wkładkę patento-wą, z możliwością awaryjnego otwierania od wewnątrz zamkniętych drzwi (zamek bezpieczny);
- zasuwa – przy drzwiach dwuskrzydłowych.

Zawiasy:

- zawiasy firmy FERMOD z opcją unoszenia drzwi podczas otwierania i zamykania, która eliminuje tarcie dolnej uszczelki.

Opcje:

- niestandardowe wykonanie poszycia drzwi:
  - blacha nierdzewna - kwasoodporna w gat. 1.4301 o grubości 0,8mm, o powierzchni szlifowanej 4N lub mazerowanej;
  - blacha stalowa o grubości 0,75mm, obustronnie ocynkowana, pokryta lakierem poliestrowym w kolorze innym niż biały (RAL 9010).
- wykonanie drzwi w wersji pod kolejkę.
- przeszklenia:
  - okno okrągłe PVC Ø300mm;
  - okno okrągłe nierdzewne Ø280mm;
  - okno o innym kształcie wymiarze - na zapytanie;
  - wykonanie otworu do samodzielnego przeszklenia.
- obróbka blacharska światła otworu.
- możliwość wykonania drzwi z progiem lub bez progu (dolny element ościeżnicy zatopiony w posadzce):
  - bez progu: element dolny zatapiany w posadzce do poziomu 0. Istnieje możliwość wykonania i montażu drzwi bez elementu dolnego;
  - z progiem: ościeżnica wykonana z czterech stron jednakowym profilem.

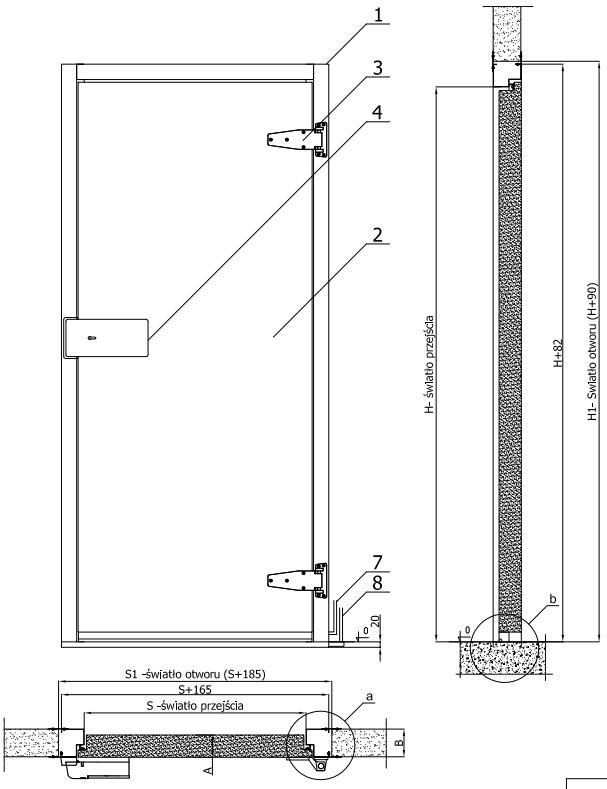

	A	B
Drzwi chłodnicze	80	80, 100,120
Drzwi mroźnicze	100	100,120

Szczegóły

a drzwi chłodnicze

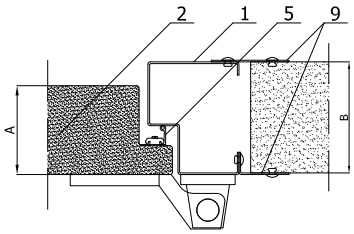

b drzwi chłodnicze

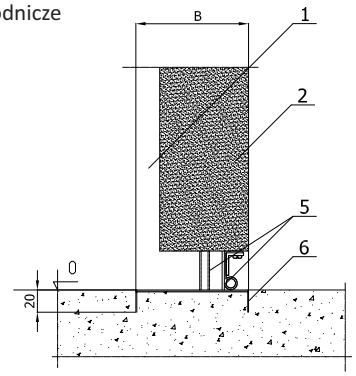

a drzwi mroźnicze

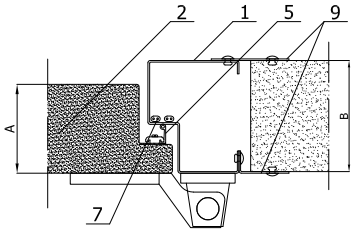

b drzwi mroźnicze

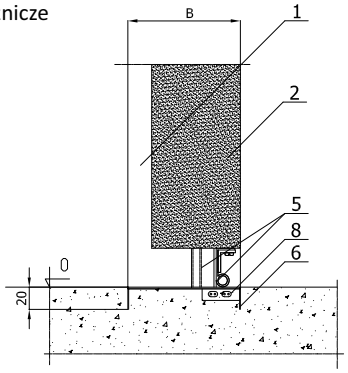

1. ościeżnica
2. koperta drzwi
3. zawias
4. zamek bezpieczny
5. uszczelki
6. element dolny (ceownik nierdzewny)
7. kable grzewcze ościeżnicy
8. kable grzewcze progu
9. obróbki mocujące ościeżnicę

DRZWI PRZESUWNE CHŁODNICZE I MROŹNICZE - TYP DPK/DPS

Drzwi przesuwne kopertowe typ – DPK
Drzwi przesuwne standard typ – DPS

Przeznaczenie:
Drzwi przeznaczone do komór chłodniczych lub mroźniczych w zakresie temperatur od -25°C do +50°C. Konstrukcja drzwi sprawia, że są one bardzo mocne, trwałe oraz posiadają wysokie właściwości izolacyjne ponieważ wypełnienie drzwi stanowi pianka poliuretanowa.

Płat drzwiowy w wersji kopertowej DPK
- wykonany z blachy zaginanej kopertowo;
- wypełniony pianką poliuretanową o gęstości min. 40 kg/m³;
- wyposażony w uszczelkę firmy FERMOD;
- standardowe wykonanie poszycia drzwi:
  - blacha kwasoodporna w gat. 1.4301, grubości 0,8mm, o powierzchni matowej 2B;
  - blacha stalowa grubości 0,75mm, obustronnie ocynkowana, pokryta lakierem poliestrowym w kolorze białym (RAL 9010);

Płat drzwiowy w wersji standard DPS
- wykonany z płyty warstwowej z rdzeniem poliuretanowym PUR w obramowaniu z ceownika wykonanego z blachy:
  - stalowej o grubości 1,5mm, obustronnie ocynkowanej, pokrytej lakierem poliestrowym w kolorze białym (RAL 9010);
  - nierdzewnej-kwasoodpornejw gat. 1.4301 o grubości 1,5mm;
- wyposażony w uszczelkę firmy FERMOD;
- standardowe wykonanie poszycia drzwi: blacha stalowa grubości 0,4mm-0,6mm, obustronnie ocynkowana, pokryta lakierem poliestrowym w kolorze białym (RAL 9010). Blacha pokryta organicznymi powłokami ochronnymi, odporna na korozję.

Charakterystyka:
- dostępne grubości:
  - 60mm/80mm – drzwi chłodnicze jedno i dwuskrzydłowe
  - 100mm/120mm – drzwi mroźnicze jedno i dwuskrzydłowe

Ościeżnica nakładana (nie zmniejsza światła otworu):
- standardowe wykonanie ościeżnicy:
  - blacha kwasoodporna w gat. 1.4301, grubości 1,5mm;
  - blacha stalowa obustronnie ocynkowana, pokryta lakierem poliestrowym w kolorze RAL 9010;
  - ościeżnica wypełniona pianką poliuretanową;
- dodatkowo w drzwiach mroźniczych niezależny przewód ogrzewania ościeżnicy oraz element dolnego progu stanowi przewód grzewczy (230V, 40W/mb).

Zamek:
- zamek firmy FERMOD wyposażony w wkładkę patentową, z możliwością awaryjnego otwierania od wewnątrz zamkniętych drzwi (zamek bezpieczny).

Zawieszenie:
- zawieszenie firmy FERMOD, szyna jezdna aluminiowa – typ lekki;
- zawieszenie firmy FERMOD, szyna jezdna stalowa ocynkowana lub nierdzewna – typ ciężki;

Opcje:
- niestandardowe wykonanie poszycia drzwi:
  - blacha kwasoodporna w gat. 1.4301, grubości 0,8mm, o powierzchni szlifowanej 4N lub mazerowanej;
  - blacha stalowa obustronnie ocynkowana, pokryta lakierem poliestrowym w kolorze innym niż biały (RAL 9010);
  - laminat poliestrowy w kolorze RAL 9016, z obramowaniem z blachy kwasoodopornej w gat. 1.4301.
- wykonanie drzwi w wersji pod kolejkę.
- obróbka blacharska światła otworu.
- przeszklenia:
  - okno okrągłe nierdzewne Ø280mm;
  - okno okrągłe PVC Ø300mm;
  - okno o innym kształcie, wymiarze – na zapytanie;
  - wykonanie otworu do samodzielnego przeszklenia.
- możliwość wykonania drzwi z progiem lub bez progu (dolny element ościeżnicy zatopiony w posadzce):
  - bez progu: element dolny zatapiany w posadzce do poziomu 0. Istnieje możliwość wykonania i montażu drzwi bez elementu dolnego;
  - z progiem: ościeżnica wykonana z czterech stron jednakowym profilem.

Automatyka otwierania:
- system elektromechaniczny;
- system mechaniczny.

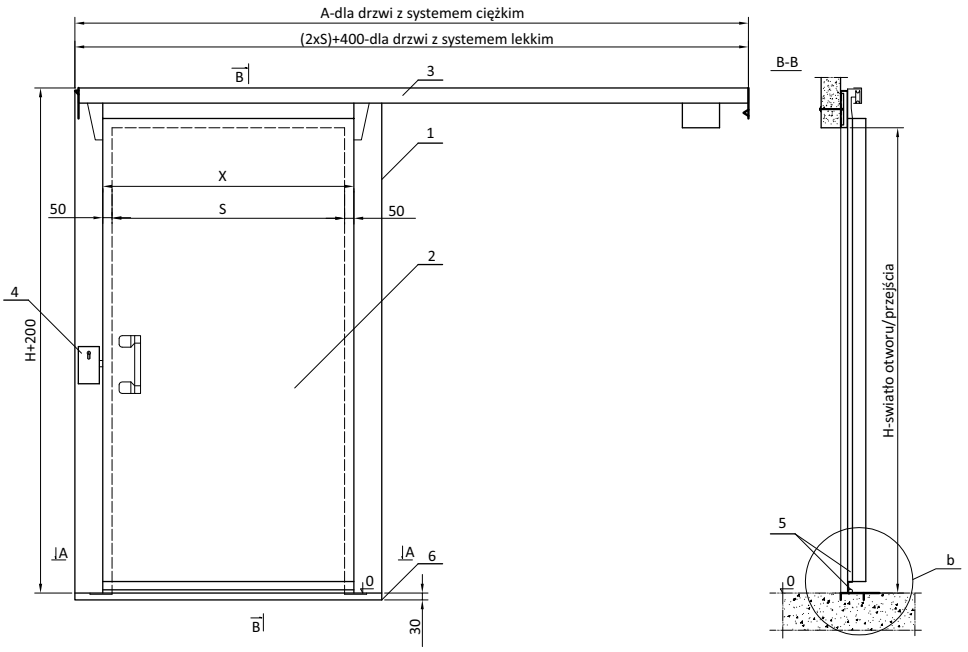

X mini	1140	1441	1741	2041	2341	2641	2941
Xmaxi	1440	1740	2040	2340	2640	2940	3240
A	3150	3750	4350	4950	5550	6150	6750

Szczegóły

a drzwi mroźnicze mocowane do płyty warstwowej

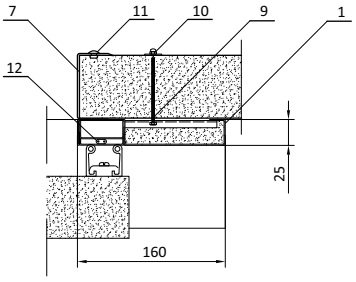

a drzwi chłodnicze mocowane do muru

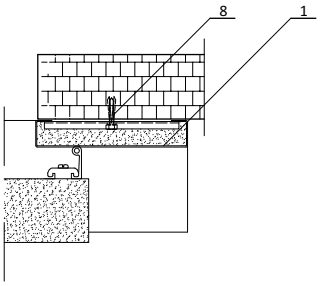

b drzwi mroźnicze

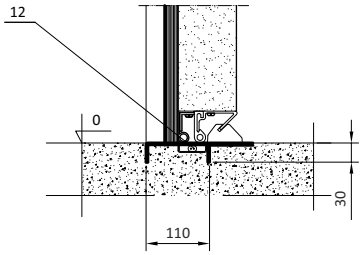

b drzwi chłodnicze

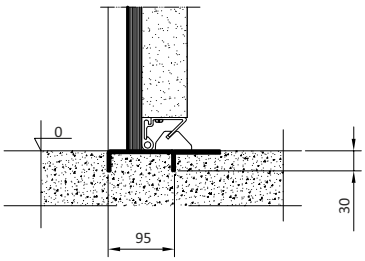

wykonanie specjalne umożliwiające ominięcie toru kolejki

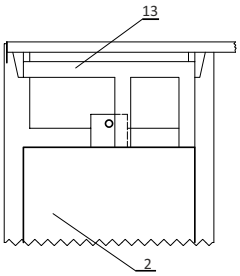

drzwi zamknięte

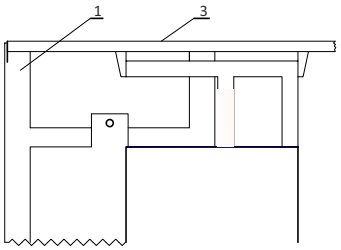

drzwi otwarte

1. ościeżnica
2. koperta drzwi
3. zawieszenie górne drzwi
4. zamek bezpieczny
5. uszczelki
6. próg
7. obróbka blacharska(opcja)
8. kołek rozporowyØ10
9. śruba M8 x 90(panel 75)
   x125(panel 100)
   x175(panel 150)
   x225(panel 200)
10. nakrętka kołpakowa M8
    +podkładka
11. nit nierdzewnyØ4x10
12. przewód grzewczy
13. specjalna konstrukcja
14. prowadnik dolnej szyny

DRZWI PRZESUWNE GAZOSZCZELNE - TYP DPKG/DPSG

Drzwi przesuwne standard gazoszczelne typ – DPSG
Drzwi przesuwne kopertowe gazoszczelne typ – DPKG

Przeznaczenie:
Drzwi przeznaczone do komór z kontrolowaną atmosferą. Jako najlepszą technologię przechowywania warzyw i owoców uznaje się kontrolowaną atmosferę (KA).W chłodniach najczęściej owoce przechowuje się w tzw. Normalnej atmosferze zawierającej 21% tlenu i 0% dwutlenku węgla. Natomiast w kontrolowanej atmosferze zawartość tlenu wynosi poniżej 3% a dwutlenku węgla poniżej 5%. Jedną z najważniejszych korzyści wynikających z zastosowania kontrolowanej atmosfery to wydłużenie okresu przechowywania warzyw i owoców przy zachowaniu ich jakości handlowej.

Płat drzwiowy w wersji kopertowej DPKG:
- wykonany z blachy zaginanej kopertowo
- wypełniony pianką poliuretanową o gęstości min. 40 kg/m³;
- wyposażony w uszczelkę firmy FERMOD;
- standardowe wykonanie poszycia drzwi:
  - blacha nierdzewna - kwasoodporna w gat. 1.4301 o grubości 0,8mm, o powierzchni matowej 2B;
  - blacha stalowa o grubości 0,75mm, obustronnie ocynkowana, pokryta lakierem poliestrowym w kolorze białym (RAL 9010);

Płat drzwiowy w wersji standard DPSG
- wykonany z płyty warstwowej z rdzeniem poliuretanowym PUR w obramowaniu z ceownika wykonanego z blachy nierdzewnej - kwasoodpornej w gat. 1.4301;
- wyposażony w uszczelkę firmy FERMOD;
- Standardowe wykonanie poszycia drzwi: blacha stalowa grubości 0,4mm-0,6mm, obustronnie ocynkowana, pokryta lakierem poliestrowym w kolorze białym (RAL 9010). Blacha pokryta organicznymi powłokami ochronnymi, odporna na korozję;

Charakterystyka:
- dostępne grubości:
  - 80mm – drzwi gazoszczelne jednoskrzydłowe
- zawory kulowe jeden do wpuszczania azotu lub tlenu, drugi do pobierania próbek atmosfery z komory;
- dociski zapewniające idealną szczelność.
- okno rewizyjne zamykane na klucz o wymiarze 528x828 mm.

Ościeżnica nakładana (nie zmniejsza światła otworu):
- standardowe wykonanie ościeżnicy:
  - blacha kwasoodporna w gat. 1.4301, grubości 1,5mm;
  - blacha stalowa obustronnie ocynkowana, pokryta lakierem poliestrowym w kolorze RAL 9010;
  - ościeżnica wypełniona pianką poliuretanową;

Zamek:
- zamek firmy RAHRBACH wyposażony w wkładkę patentową, z możliwością awaryjnego otwierania od wewnątrz zamkniętych drzwi (zamek bezpieczny);

Zawieszenie:
- zawieszenie firmy FERMOD, szyna jezdna aluminiowa – typ lekki;
- zawieszenie firmy FERMOD, szyna jezdna stalowa ocynkowana lub nierdzewna – typ ciężki;

Opcje:
- niestandardowe wykonanie poszycia drzwi:
  - blacha nierdzewna - kwasoodporna w gat. 1.4301 o grubości 0,8mm, o powierzchni szlifowanej 4N lub mazerowanej;
  - blacha stalowa o grubości 0,75mm, obustronnie ocynkowana, pokryta lakierem poliestrowym w kolorze innym niż biały (RAL 9010);
- okno rewizyjne zamykane na klucz o wymiarze 828x828 mm wyposażone w wkładkę patentową, z możliwością awaryjnego otwierania od wewnątrz zamkniętego okna (zamek bezpieczny).
- możliwość wykonania drzwi z progiem lub bez progu (dolny element ościeżnicy zatopiony w posadzce):
  - bez progu: element dolny zatapiany w posadzce do poziomu 0. Istnieje możliwość wykonania i montażu drzwi bez elementu dolnego;
  - z progiem: ościeżnica wykonana z czterech stron jednakowym profilem.

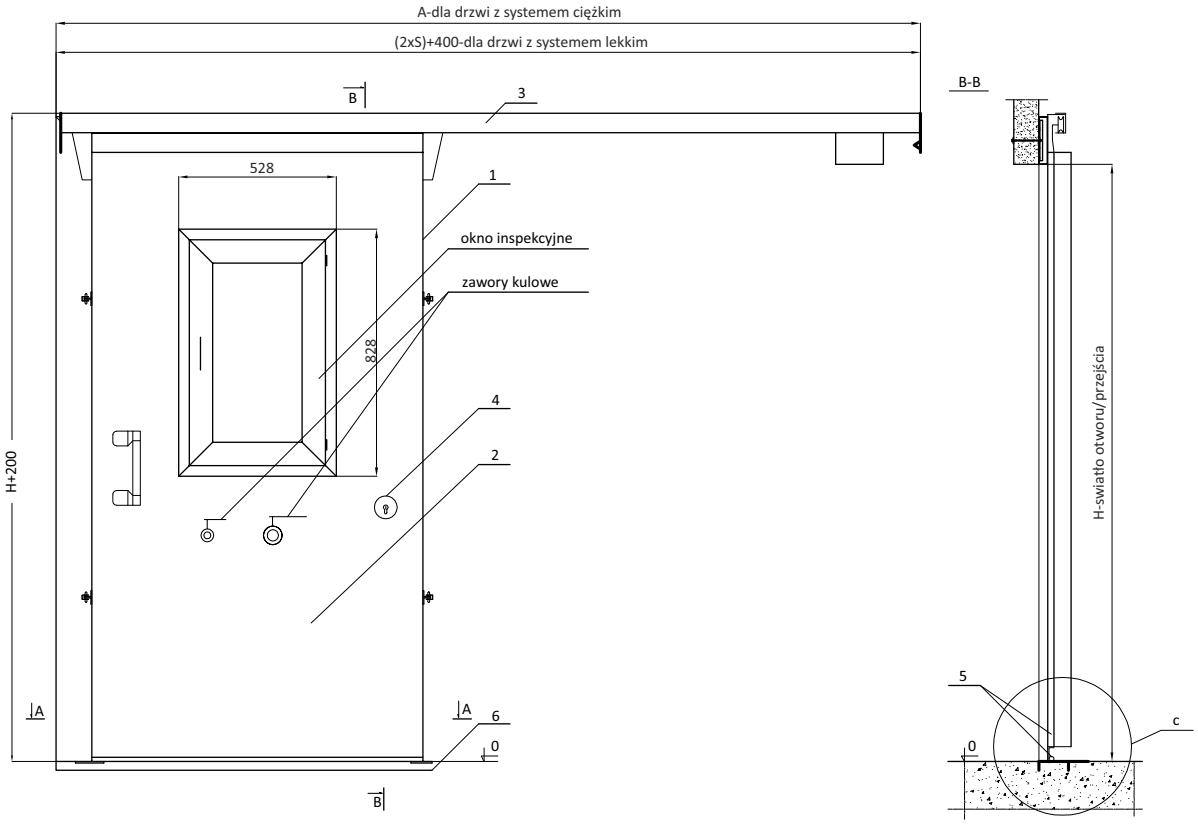

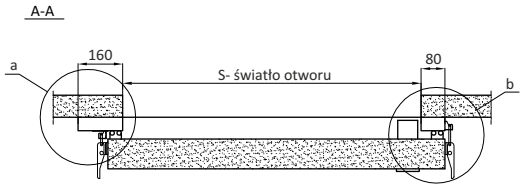

X mini	1140	1441	1741	2041	2341	2641	2941
Xmaxi	1440	1740	2040	2340	2640	2940	3240
A	3150	3750	4350	4950	5550	6150	6750

Szczegóły

a mocowanie ościeżnicy do płyty warstwowej

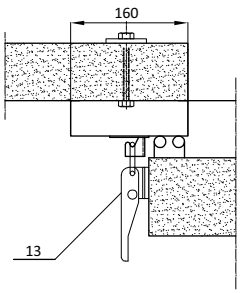

b mocowanie ościeżnicy do muru

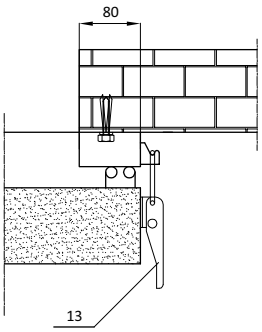

c uszczelnienie przy posadzce

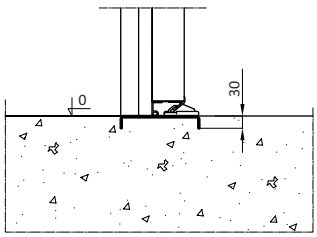

1. ościeżnica
2. koperta drzwi
3. zawieszenie górne drzwi
4. zamek bezpieczny
5. uszczelki
6. próg
7. obróbka blacharska(opcja)
8. kołek rozporowyØ10
9. śruba M8 x 90(panel 75)
   x125(panel 100)
   x175(panel 150)
   x225(panel 200)
10. nakrętka kołpakowa M8
    +podkładka
11. nit nierdzewnyØ4x10
12. przewód grzewczy
13. dodatkowe dociski
14. prowadnik dolnej szyny

DRZWI WAHADŁOWE - TYP DW

Przeznaczenie:
Drzwi wahadłowe jedno i dwuskrzydłowe są doskonałym rozwiązaniem w przejściach o intensywnym natężeniu ruchu przy jednoczesnym zachowaniu łatwego przemieszczania się między pomieszczeniami na przykład , Hale produkcyjne, hipermarkety, restauracje, sklepy, ciągi komunikacyjne. Konstrukcja drzwi sprawia, że są one bardzo mocne, trwałe oraz posiadają wysokie właściwości izolacyjne ponieważ wypełnienie drzwi stanowi pianka poliuretanowa wtryskiwana pod wysokim ciśnieniem.

Płat drzwiowy:
- wykonany z blachy zaginanej kopertowo;
- wypełniony pianką poliuretanową o gęstości min. 40 kg/m³;
- grubość: 25mm;
- standardowe wykonanie poszycia drzwi:
  - blacha nierdzewna - kwasoodporna w gat. 1.4301 o grubości 0,8mm, o powierzchni matowej 2B;
  - blacha stalowa grubości 0,75mm, obustronnie ocynkowana, pokryta lakierem poliestrowym w kolorze białym (RAL 9010);

Charakterystyka:
- dostępne grubości:
  - 25mm – drzwi jedno i dwuskrzydłowe
- drzwi wyposażone są w okno z tworzywa PVC o średnicy wewnętrznej Ø300mm lub okno ze stali nierdzewnej o średnicy wewnętrznej Ø280mm;
- drzwi wyposażone są w odbojnice wykonane z tworzywa PVC.

Zawiasy:
- zawiasy nierdzewne firmy FERMOD;
- zawiasy PVC z funkcją STOP firmy FERMOD.

Opcje:
- niestandardowe wykonanie poszycia drzwi:
  - blacha nierdzewna - kwasoodporna w gat. 1.4301 o grubości 0,8mm, o powierzchni szlifowanej 4N lub mazerowanej;
  - blacha stalowa o grubości 0,75mm, obustronnie ocynkowana, pokryta lakierem poliestrowym w kolorze innym niż biały (RAL 9010);
  - tworzywo sztuczne Pe500.

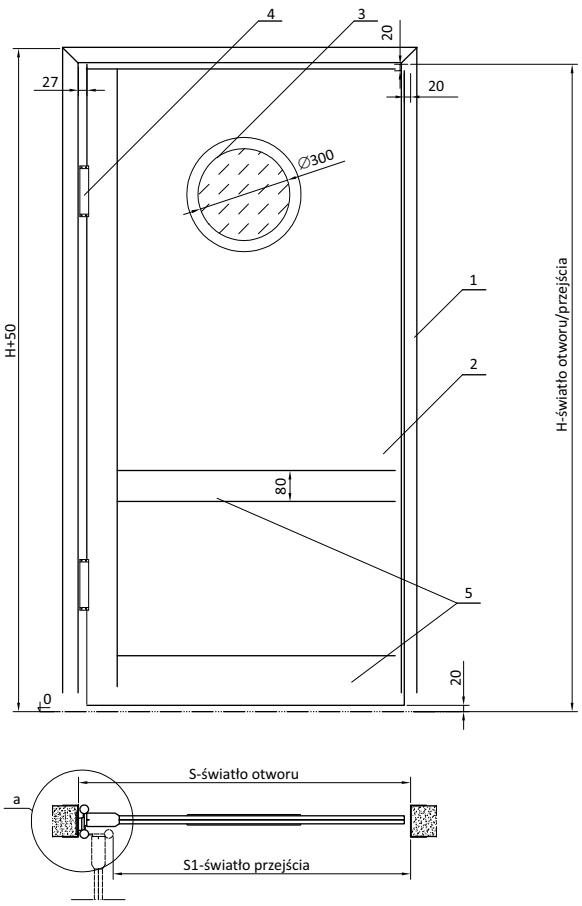

światło przejścia S1 wynosi:
S-50 przy zastosowaniu zawiasu PVC
S-105 przy zastosowaniu zawiasu nierdzewnego

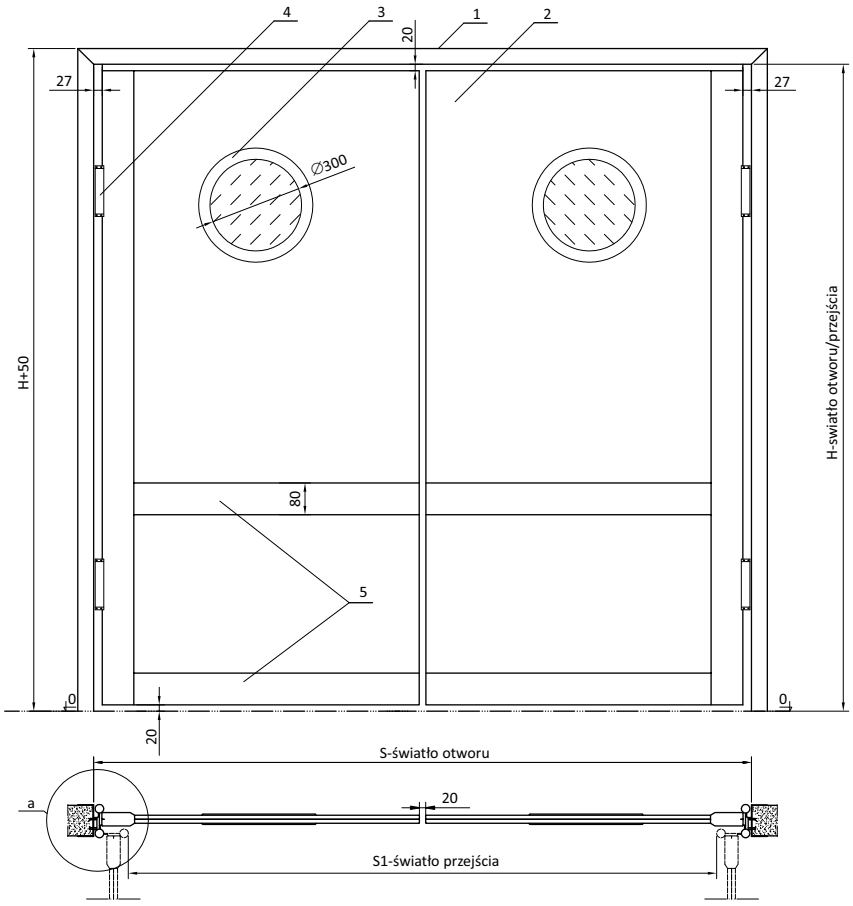

światło przejścia S1 wynosi:
S-100 przy zastosowaniu zawiasu PVC
S-210 przy zastosowaniu zawiasu nierdzewnego

Szczegóły

a przyklad mocowania do panela przy zastosowaniu zawiasu nierdzewnego

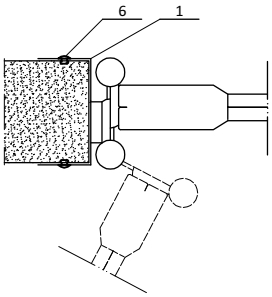

a przykład mocowania do muru przy zastosowaniu zawiasu PVC

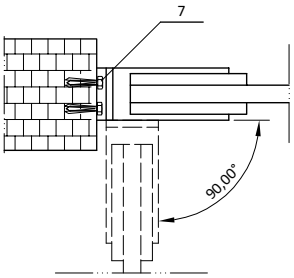

1. ościeżnica
2. płat drzwi i wzmocnienia
3. okno
4. zawias
5. odboje zabezpieczające PE 500
6. nit nierdzewnyØ4x10
7. kołek rozporowyØ8x50

DRZWI ROZWIERALNE UNIWERSALNE - TYP DRU

Przeznaczenie:
Wielofunkcyjne drzwi zawiasowe sprawdzają się w trudnych warunkach są trwałe i funkcjonalne mają zastosowanie w pomieszczeniach socjalnych, produkcyjnych, magazynach itp. Konstrukcja drzwi sprawia, że są one bardzo mocne, trwałe oraz posiadają wysokie właściwości izolacyjne ponieważ wypełnienie drzwi stanowi pianka poliuretanowa wtryskiwana pod wysokim ciśnieniem.

Płat drzwiowy:
- wykonany z blachy zaginanej kopertowo;
- wypełniony pianką poliuretanową o gęstości min. 40 kg/m³;
- standardowe wykonanie poszycia drzwi:
  - blacha nierdzewna - kwasoodporna w gat. 1.4301 o grubości 0,8mm, o powierzchni matowej 2B;
  - blacha stalowa grubości 0,75mm, obustronnie ocynkowana, pokryta lakierem poliestrowym w kolorze białym (RAL 9010).

Charakterystyka:
- dostępne grubości:
  - 50mm – drzwi jedno i dwuskrzydłowe

Ościeżnica kątowa:
- standardowe wykonanie ościeżnicy:
  - blacha nierdzewna - kwasoodporna w gat. 1.4301 o grubości 1,5mm;
  - blacha stalowa obustronnie ocynkowana, pokryta lakierem poliestrowym w kolorze RAL 9010.

Okucia:
- zamek wpuszczany z wkładką patentową;
- klamka lub gałka wykonane ze stali nierdzewnej – kwasoodpornej w gat. 1,4301;
- zawiasy wykonane ze stali kwasoodpornej w gat. 1,4301, posiadają opcję unoszenia drzwi podczas otwierania i zamykania, która eliminuje tarcie dolnej uszczelki;
- zasuwa przy drzwiach dwuskrzydłowych.

Opcje:
- niestandardowe wykonanie poszycia drzwi:
  - blacha nierdzewna - kwasoodporna w gat. 1.4301 o grubości 0,8mm, o powierzchni szlifowanej 4N lub mazerowanej;
  - blacha stalowa obustronnie ocynkowana, pokryta lakierem poliestrowym w kolorze innym niż biały (RAL 9010);
  - laminat poliestrowy w kolorze RAL 9016, z obramowaniem z blachy nierdzewnej - kwasoodopornej w gat. 1.4301.
- obróbka blacharska światła otworu.
- przeszklenia:
  - okno okrągłe nierdzewne Ø280mm;
  - okno okrągłe PVC Ø300mm;
  - okno o innym kształcie, wymiarze – na zapytanie;
  - wykonanie otworu do samodzielnego przeszklenia.
- zamknięcie antypaniczne z drążkiem naciskowym
- kratka wentylacyjna.
- możliwość wykonania drzwi z progiem lub bez progu (dolny element ościeżnicy zatopiony w posadzce):
  - bez progu: brak elementu dolnego;
  - z progiem: ościeżnica wykonana z czterech stron jednakowym profilem.

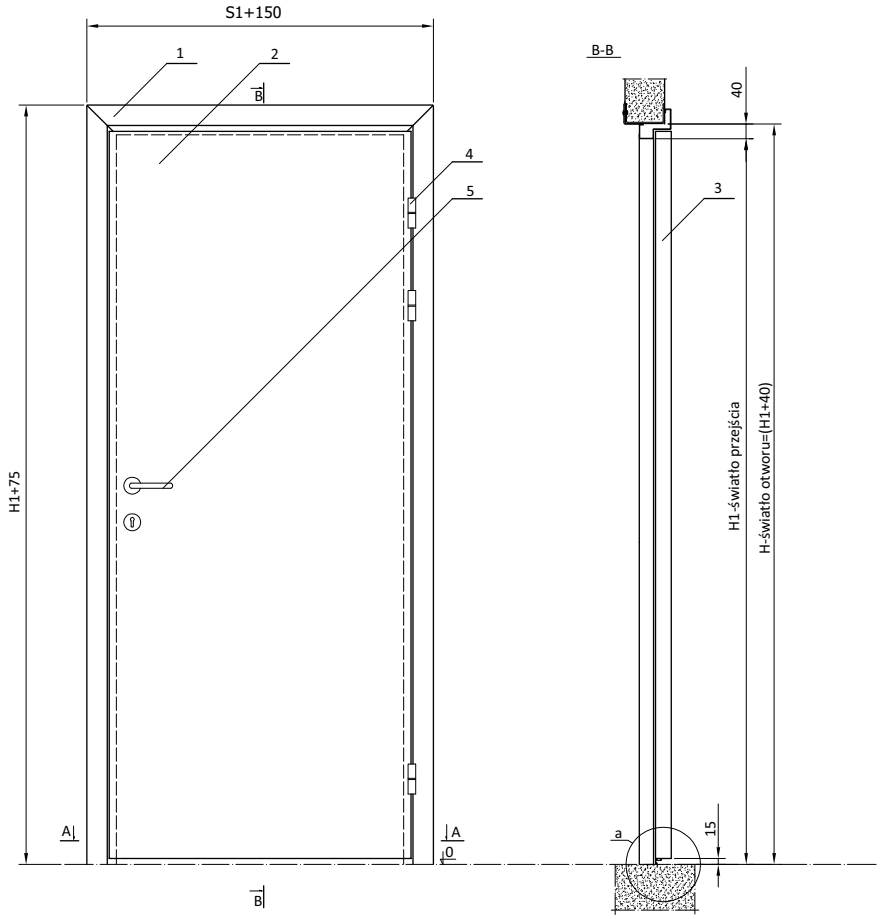

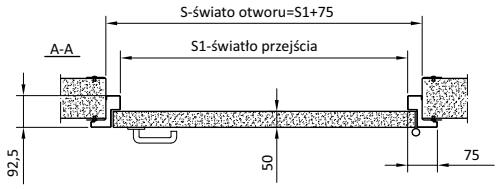

Szczegóły

a uszczelnienie przy posadzce

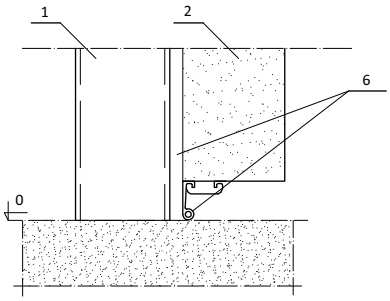

b mocowanie ościeżnicy do płyty warstwowej

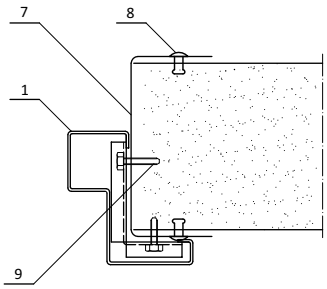

c mocowanie ościeżnicy w murze

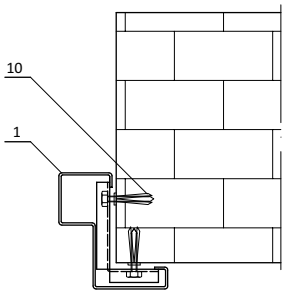

1. ościeżnica
2. koperta drzwi
3. wypełnienie koperty (poliuretan)
4. zawias
5. zamknięcie drzwi
6. uszczelki
7. obróbka blacharska (opcja)
8. nit nierdzewnyØ4x12
9. wkręt M6x20
10. kołek rozporowyØ8x50

WARIANTY WYKONANIA OŚCIEŻNIC - WYKOŃCZENIA PRZY POSADZCE

Drzwi typu DRS, DRK

Wariant I - bez progu (standardowy)
element dolny zatapiany w posadzce

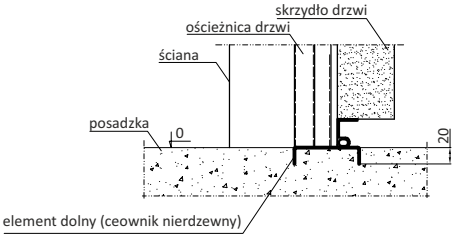

Wariant II - z progiem
próg w kształcie ościeżnicy
(ościeżnica po obwodzie)

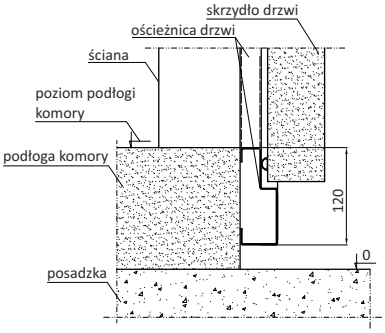

Wariant III - bez elementu dolnego
(standardowo występuje usztywniający profil
odcinany przed montażem)

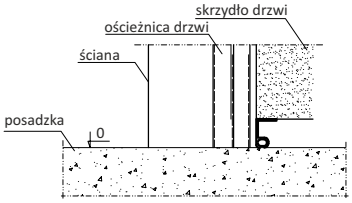

Drzwi typu DPS, DPK

Wariant I - bez progu (standardowy)
element dolny zatapiany w posadzce

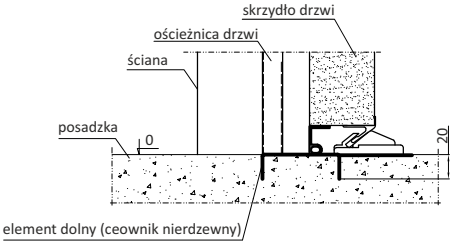

Wariant II - z progiem
próg w kształcie ościeżnicy
(ościeżnica po obwodzie)

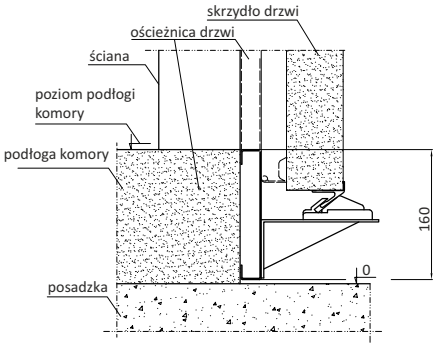

Wariant III - bez elementu dolnego
(standardowo występuje usztywniający profil
odcinany przed montażem)

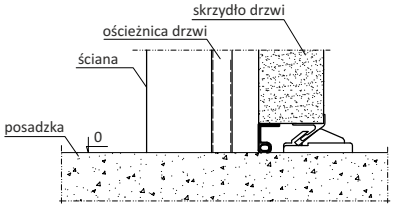

Drzwi typu DRU

Wariant I - bez elementu dolnego (standardowy)
(standardowo występuje usztywniający profil
odcinany przed montażem)

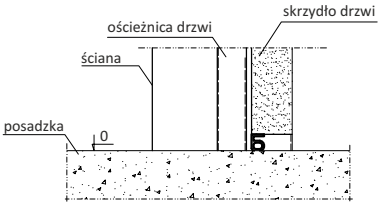

Wariant II - z progiem
próg w kształcie ościeżnicy
(ościeżnica po obwodzie)

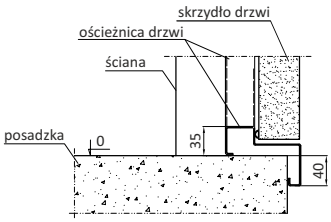

Drzwi typu DRE

Wariant I - bez elementu dolnego (standardowy)

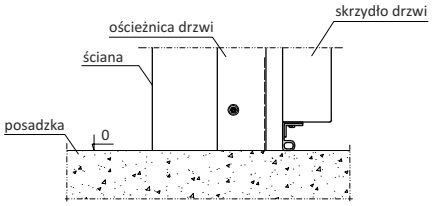

Wariant II - z progiem
próg w kształcie ościeżnicy
(ościeżnica po obwodzie)

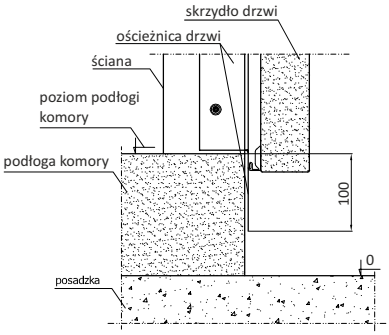

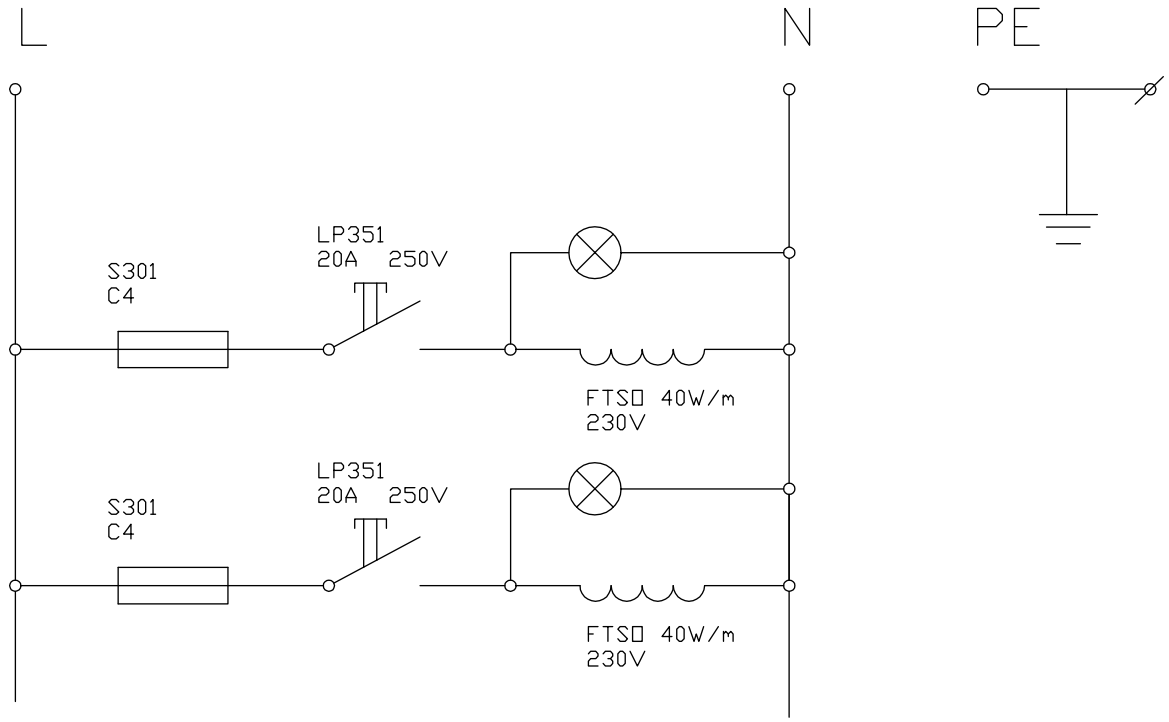

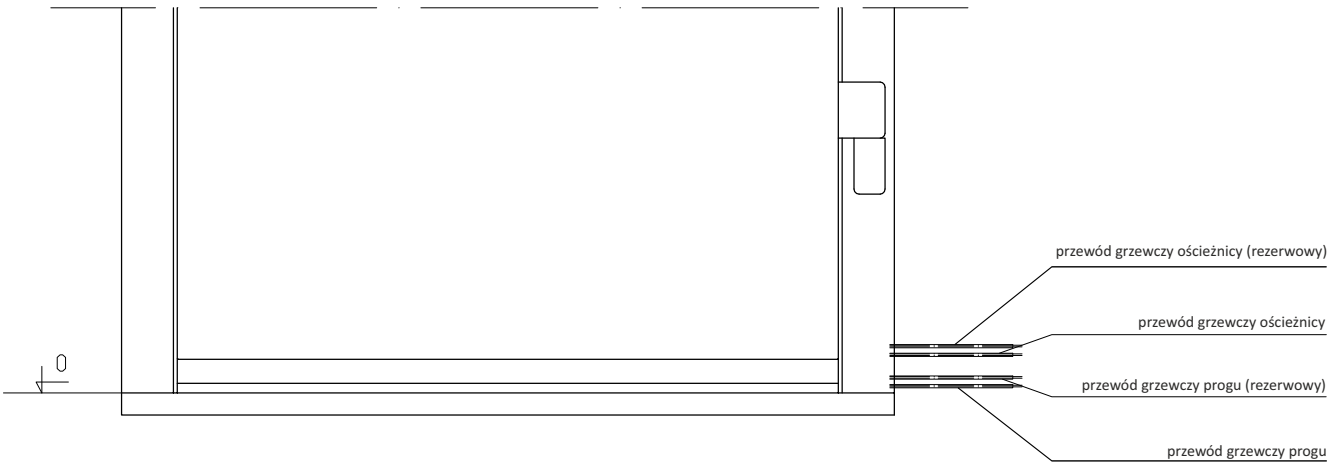

* Ze względów bezpieczeństwa podłączanie przewodów grzewczych powinno powierzać się osobie posiadającej niezbędną wiedzę i uprawnienia do wykonywania instalacji elektrycznych.

AUTOMATYCZNY SYSTEM ELEKTROMECHANICZNY

System elektromechaniczny do otwierania i zamykania drzwi wykorzystuje silnik elektryczny z motoreduktorem. Drzwi otwierane przyciskiem, włącznikiem pociągowym, pilotem lub za pomocą pętli indukcyjnej. W przypadku braku dopływu prądu specjalne sprzęgło umożliwia otwieranie drzwi ręcznie.

Układ elektroniczny kontroluje:

- moment obrotowy wymagany dla prawidłowego otwierania i zamykania drzwi,
- przesuw drzwi, w tym zmniejszenia szybkości na końcu każdej operacji,
- zamknięcie ręczne lub czasowe,
- funkcje bezpieczeństwa

Cechy i zalety:

- regulowane sprzęgło
- łatwa obsługa

Opcje:

- zegar
- kontaktowe pneumatyczne zabezpieczenie
- zamki
- pilot zdalnego sterowania

MECHANICZNY SYSTEM ZAMYKANIA DRZWI

System mechaniczny do zamknięcia drzwi wykorzystuje własny przewód elastyczny, dzięki czemu nie wymaga przyłącza elektrycznego. Po otwarciu drzwi zamykają się automatycznie co ułatwia pracę dla użytkowników, pozwala na oszczędność energii i wydłuża żywotność urządzeń chłodniczych poprzez:

- minimalizację czasu otwarcia drzwi
- minimalizację zmian temperatury
- minimalizację działania zestawu chłodzącego

Cechy i zalety:

- bardzo szybki zwrot inwestycji
- łatwy montaż i regulacja
- zamknięcie drzwi regulowane w zakresie od 0 do 60 sekund (opcja)

NOTES

www.paneltech.pl

PANELTECH®

NOWOCZESNE BUDOWNICTWO